Manual Vedkombi 321/321P

63545
63545P

Tillverkningsnummer:.....

Reviderad 2021-09-30

Förord

Manualen är en hjälp för användaren att använda produkten på rätt sätt.

Innan produkten tas i bruk ska hela manualen läsas igenom.

Manualen avser modellutförande från och med det datum som angivits på manualens framsida.

Innehåll

CE-märkning 3
Företagspresentation 3
Produktpresentation 4
Säkerhet 5
Arbete 8
Service 12
Tillbehör 16
Teknisk data 18
Reservdelar 19
Hydraulpaket med motor 19
Klyvvy 20
Vy framsida 21
Längdinställning 22
Sågdel 23
Drag och hjulställ 24
Vy baksida 25
Transportör 26
Automatisk klyvstart 27
Elschema 28
Skrotanvisningar 33
Garanti 34
Kundservice 35
Försäkran om överensstämmelse 36

VARNING!

Under inga förhållanden får produktens ursprungliga utformning ändras utan tillstånd från tillverkaren.

Använd alltid originaltillbehör. Icke auktoriserade ändringar och/eller tillbehör kan äventyra säkerheten.

CE-märkning

Det ställs krav på tillverkare att följa europeiska direktiv som finns upprättade för olika produktgrupper.

Ett av dessa direktiv är Maskindirektivet, som anger minimikraven för hälsa och säkerhet vid användning av en maskin.

Denna produkt omfattas av Maskindirektivet och CE-märkningen anger att den uppfyller kraven i direktivet.

Se försäkran om överensstämmelse.

Företagspresentation

Bala Agri AB är ett helsvenskt företag med omfattande produktutveckling. Vår strävan är att tillverka arbetsriktiga, rationella redskap med enkla och robusta konstruktioner som har lång livslängd och kräver minimalt underhåll. Är det något ni undrar över eller vill diskutera närmare, är ni alltid välkommen att kontakta er återförsäljare eller oss på Bala Agri AB. Ytterligare kontaktinformation hittar ni i avsnittet kundservice.

VI ÖNSKAR ER LYCKA TILL MED ER NYA BALA AGRI-PRODUKT!

Produktpresentation

Detta är en effektiv, säker och lätthanterad vedmaskin för kapning och klyvning av ved. Vedmaskinen har ett kraftigt chassi med ett L-format vedbord för en säker styrning av veden.

Ett väl skyddat svärd kapar stockar med en diameter från 5 cm upp till 32 cm. Kaplängden går att variera mellan 25 cm upp till 51 cm. Klyvkilen är ställbar för två- resp. fyrklyvning och justeras med ett enkelt handgrepp.

Genom svärdets tvåhandsfattning/dödmansgrepp och skyddsburar över alla rörliga delar är vedmaskinen konstruerad och byggd för största säkerhet utan att ge avkall på ett rationellt och flexibelt användande.

Vedmaskinen finns i två utföranden: 63545 och 63545P.

Vedmaskinen kan kompletteras med diverse tillbehör, såsom stockbord, inmatning, tryckkännarventil och stjärnklyvskil.

Modell: 321P (artikelnummer 63545P)

Modell: 321 (artikelnummer 63545)

Säkerhet

Allmänt

För att hälso- och säkerhetskraven ska uppfyllas får vedmaskinen endast användas på det sätt som föreskrivs i denna instruktion. Användaren ansvarar för att instruktionen läses igenom och följs.

VARNING!

Manipulera aldrig med maskinens funktion eller konstruktion – frånsteg äventyrar säkerheten.

Riskområde

För att undvika missförstånd vid kapning och klyvning med skador som följd, ska vedmaskinen skötas av en enda person.

I riskområdet, ca 3 m runt vedmaskinen ska bara operatören vistas.

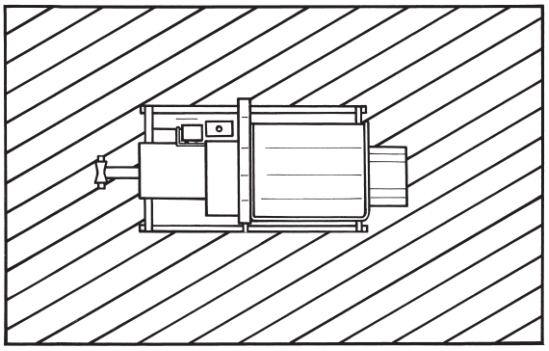

Personlig säkerhet

Handskar, skyddsglasögon, skyddsskor och hörselskydd ska användas vid arbete med vedmaskinen.

Systemets säkerhet

Vedmaskinen får bara användas för att kapa och klyva ved. Veden skall kapas i tvärgående riktning. Kapa ej kortare bitare än 250 mm.

Vedmaskinen är avseddför utomhusbruk.

Vedbordet är L-format för en säker styrning av veden.

Nödstopp

Nödstoppet stannar hela maskinen. Ett nödstopp finns på manöverpanelen.

Tvåhandsfattning

Vedmaskinen är utrustad med s.k. dödmansgrepp integrerade dels i spaken för manövrering av svärdet (vänster hand) och dels i stockhållaren (höger hand). Kedjanpå svärdet startar först då knapparna på de två spakarna är intryckta. Så fort minst en av knapparna släpps stannar kedjan.

Skyddsbur

Skyddsburar finns monterade över både kap- och klyvenheten. När det öppningsbara skyddet öppnas avbryts klyvningen och tryckplattan återgår omedelbart.

VARNING!

- Använd aldrig vedmaskin med defekta säkerhetsdetaljer!
- Varning för rörliga delar!
- Iakttag försiktighet vid kapning och klyvning!

Arbete

För att undvika missförstånd vid kapning och klyning med skador som följd, ska vedmaskinen skötas av **<u>en enda person.</u>**

I riskområdet, ca 3 m runt vedmaskinenska bara operatörenvistas.

Håll arbetsytan runt vedmaskinen fri frånved och skräp.

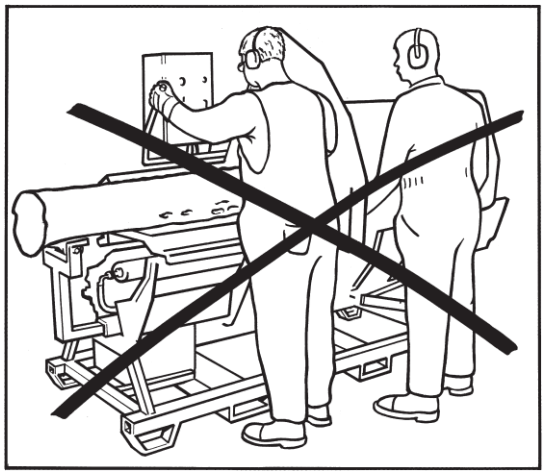

VARNING!

Lämna aldrig vedmaskinen obevakad när den är ansluten.

Håll stocken ordentligt fast mot vedbordets bakkant med stockhållaren för att undvika att stocken rullar vid kapning

VARNING!

Om modifiering eller ändringar görs på maskinen gäller inte CE-märkningen. Reservdelar som ej motsvarar våra specifikationer får ej användas.

Märkning

Dekal	Placering	Innehåll
Artikelbricka	Baksida vedbord	Uppgifter om tillverkaren, tillverkningsår, typnummer, serienummer, CE-märke.
Varning	Elskåp	Strömkälla.
Upplysning	Motorer	Motorns riktning.
Varning	Skydd över kapenheten	Varning för rörligt verktyg,
Varning	Skydd över kapenheten	Arbeta ej 2 personer vid maskinen.
Upplysning	Skydd över kapenheten	Använd hörselskydd, skyddsglasögon, skyddsskor och handskar vid arbete.
Varning	Skydd vid spånutlopp	Varning för rörligt verktyg.
Upplysning	Oljebehållare, baksida av maskinen	
Varning	Transportör	Klämrisk

Leveranskontroll

Kontrollera alltid godset med avseende på eventuella transportskador. Eventuell reklamation sker till transportbolaget, normalt inom en vecka från leverans.

Arbete

Elanslutning

Maskinen får endast anslutas till uttag för 400V. För din egen säkerhet bör du endast ansluta vedmaskinen till uttag med jordfelsbrytare.

Elintaget är utrustat med fasvändare. Vid behov av fasvändning används en mejsel och de två stiften vrids om. Om kedjan går åt fel håll ska rotationsriktningen på motorn ändras. Detta görs genom att stiften i elintaget fasvänds. Rotationsriktning finns angiven på motorn.

Vid användning av förlängningskabel ska en 5-polig 2,5 mm² kabel användas. Detta är speciellt viktigt vid skarvning och vid längre avstånd.

VARNING!

Endast behörig person får utföra kopplingar och reparationer på vedmaskinens elutrustning.

Förberedelse

Vedmaskinen ställs på ett plant och stabilt underlag vid arbete. Kontrollera alltid före användning att kabel, motorhandske och motorskydd inte är skadade. Kontrollera också hydraulslangar och kopplingar samt att befintliga skydd sitter fast. Smörj glidguiden till tryckplattan med en kedjeolja.

Använd handskar, skyddsglasögon, skyddsskor och hörselskydd vid arbete med vedmaskinen.

Start av maskin

Maskinen startas via grön knapp på elskåpet. Tillse att nödstoppet ej är tillslaget.

OBS!

Transportören måste fällas ut innan start av maskin.

Vedlängdsinställning

Lyft ur sprinten på vedlängdsanslaget, flytta anslaget till önskad vedlängd. Sätt tillbaka sprinten.

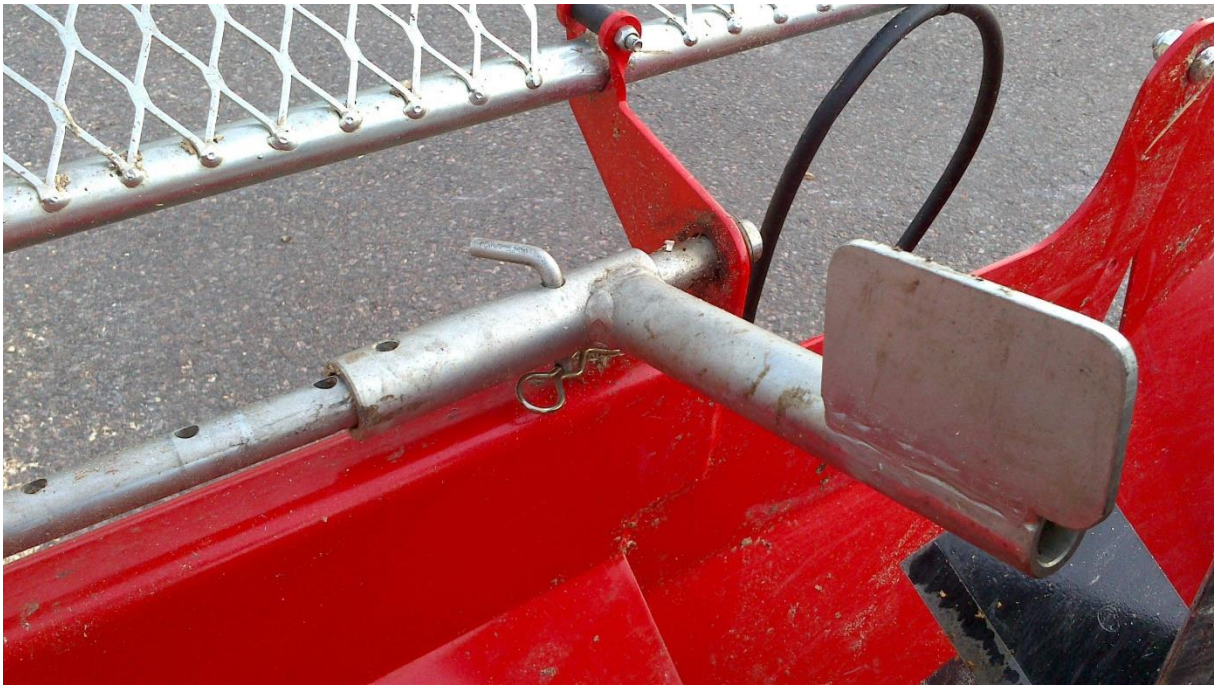

Kapning, klyvning

Inställningen av två- resp. fyrklyvning görs genom att föra armen vid klyvrännan i olika lägen.

Vid kapning läggs stocken upp på vedbordet, mata fram stocken mot vedlängdsanslaget, håll fast stocken med stockhållaren (högra handen) och för ner svärdet med sågspaken (vänstra handen), se bild avsnitt Start/Inställning av vedlängd. Klyvningen startar med klyvreglaget. Mata fram nästa längd.

Då maskinen är utrustad med automatisk klyvstart, startar klyvningen då sågspaken förs upp till utgångsläget efter kapning. Rensa klyvrännan regelbundet från skräp och spån, **OBS! Även bakom tryckplattan!**

VARNING!

Håll fast stocken ordentligt med stockhållaren mot vedbordets bakkant för att undvika att stocken rullar vid kapning!

Kontrollera hela tiden att inte någon bit fastnar eller ställer sig på tvären vid klyvningen.

Kontrollera hela tiden att ingen bit fastnar eller ställer sig på tvären transportören.

Stanna maskinen om rensning måste göras!

OBS!

Försök ej starta klyvningen med den automatiska klyvstartsfunktionen då skyddsburen är uppfälld. Maskinen kan ta allvarlig skada!

Stoppa maskinen

Kedjan på svärdet stannar när minst en av knapparna på manöverspakarna släpps.

Nödstoppet stannar hela maskinen. Ett nödstopp finns på elskåpet. Maskinen stängs av via röd knapp på elskåp.

Transport

Kortare förflyttningar görs på hjulen. Vid längre förflyttningar transportera maskinen på släpkärra. Använd spännband runt maskinens fasta chassidelar. Använd även spännbandet för att säkra transportören.

Förvaring

Vedmaskinen ska förvaras inomhus. Vid daglig användning då maskinen står utomhus **måste den täckas med en presenning** för att skydda maskinen.

Oljeläckage

I händelse av oljeläckage från vedmaskinen ska oljan sugas upp med t.ex. Absol som sedan lämnas för destruktion.

Losstagning av fastklämd stock

Om en stock fastnar ska man först köra tillbaka kolven till sitt utgångsläge.

Öppna buren över klyvenheten och slå loss kubben med en gummi- eller träklubba.

Felsökning

Vid alla åtgärder av fel ska huvudbrytaren vara ställd på lägeOff.

Fel	Trolig orsak	Åtgärd
Motorn brummar vid påslag av maskinen. Motorskyddet löser ut direkt.	Motorn går på två faser. En säkring har gått eller också är handsken felkopplad.	Kontrollera säkringar och handskens stift. Prova i ett annat uttag. Hjälper inte detta kontakta elektriker.
Maskinen startar inte.	Någon fas fattas. Motorskyddet har löst ut. Nödstopp är intryckt.	Kontakta elektriker. Återställ motorskydden i elskåpet, se bild. Kontrollera och återställ nödstoppet.
Tryckplattan går ej tillbaka till utgångsläget.	Vedavfall har fastnat i tryckplattans styrränna.	Stäng av maskinen och rensa.
Motorn och svärd går åt fel håll. Kolven går ej.	Fel rotationsriktning på motorn.	Fasvänd stiften i motorhandsken, se avsnitt Elanslutning.

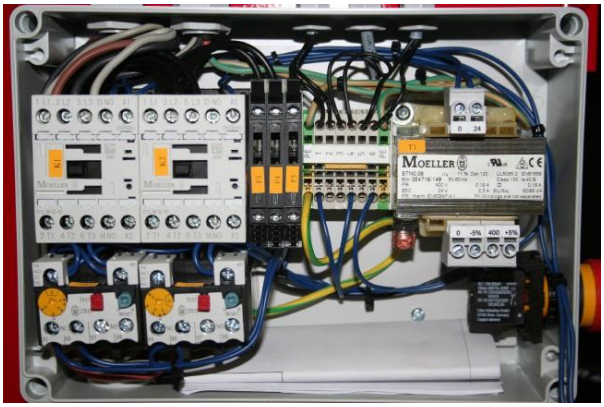

Återställning av motorskydd.

Service

VARNING!

Vid all skötsel och underhåll skall stickproppen vara utdragen och huvudbrytaren ställd i läge Off.

Vid all hantering av kedjan ska handskar användas!

Daglig skötsel

Före dagens arbete:

- Smörj in glidguiden till tryckplattan med t.ex. kedjeolja.
- Kontrollera mängden kedjeolja. Fyll vid behov på med mineralbaserad sågkedjeolja. Miljöolja får **EJ** användas.

Efter dagens arbete:

- Städa ur maskinen från spån i glidguiden och framför och bakom tryckplattan.
- Städa ur transportörens drivrulle.
- Täck maskinen ordentligt om maskinen står ute.

Filning av kedja

Kontrollera kedjan vid varje användningstillfälle med avseende på: synliga sprickor eller förslitning i nitar och länkar, om kedjan är stel. Använd en ny kedja för att uppskatta förslitningen på den gamla kedjan. När endast 4 mm återstår av skärtandens längd är kedjan utsliten och ska slängas.

När kedjan behöver filas finns två alternativ: filning för hand eller maskinslipning (detta rekommenderas starkt)

Filning för hand görs lättast med kedjan kvar på svärdet. Gör fast svärdet med svärdhållaren genom att sticka in klacken på svärdhållaren ovanför tryckplattan, sänk ner svärdet och skruva fast det med vingskruven, se bild.

(630772) Svärdhållare (tillbehör)

Använd en rundfil med diameter 4,8 mm. Mata fram kedjan för hand. Fila alltid från skärtandens insida och utåt. Fila alla tänderna på ena sidan först, därefter den andra sidan. Fila så att alla tänder blirlika långa.

Om man filar alltför många gånger för hand kan det bli problem att maskinslipa kedjan. Var därför noggrann vid slipning så att det blir lika mycket slipat på varje tand och lämna in den för maskinslipning vid behov.

VARNING!

Tvåhandsstart av sågmotor skall kontrolleras dagligen och repareras av behörig elektriker vid fel. Maskinen får ej användas om funktionen saknas!

Demontering och byte av kedja

Lossa de två bultarna (M8, nyckel 13 mm) på svärdsfästet, släpp spännskruven och ta bort kedjan, se bild avsnitt Smörjschema punkt 1.

För att montera en ny kedja placeras kedjan över kedjedrivhjulet och i svärdspåret. Börja på svärdets ovansida. Kontrollera att eggen på skärlänkarna är riktade framåt på ovansidan av svärdet.

Kontrollera att kedjans drivlänkar passar på kedjedrivhjulet och att kedjan ligger rätt i svärdspåret. Dra åt svärdbultarna med fingrarna.

Spänn kedjan.

Justering av kedjespänning

Ju mer kedjan används ju längre blir den. Det är viktigt att kontrollera kedjesträckningen vid varje användningstillfälle.

OBS! En ny kedja kräver en inkörningsperiod under vilken man ska kontrollera kedjesträckningen oftare.

Lossa de två bultarna (M8, nyckel 13 mm) på svärdsfästet, lyft upp svärdsspetsen och sträck kedjan genom att justera spänningen. Kedjan är lagom spänd när den kan lyftas cirka 8-10 mm på svärdet. **Spänn ej för hårt!** Dra sedan åt bultarna på svärdsfästet samtidigt som du håller upp svärdsspetsen.

Kontrollera att kedjan lätt kan dras runt för hand.

Kontroll av kedjeolja

Kontrollera mängden kedjeolja. Fyll vid behov på med sågkedjeolja av mineralbaserad typ.

Kontroll och byte av olja i hydraulaggregat

Är oljenivån för hög är det risk att det läcker ut olja ur oljestickans luftventil. Vid för låg oljenivå går tryckplattan ryckigt den sista biten under klyvningen. Oljestickan har en max/min-markering.

Oljebyte bör göras första gången efter 20 timmar. Därefter var 250:e timme eller efter max 2 år. Vid byte av olja ställs ett kärl under aggregatet. Skruva ur slangen och tappa av oljan. Skruva i slangen igen och fyll på ny olja, ca 18 liter. Använd endast hydraulolja 32**. Får ej blandas med miljöolja.** ***Garantin gäller ej om man använder sig av miljöolja!***

Kontrollera sugsilen vid oljebyte. Rengör eller vid behov byt silen.

VARNING!

Automatavstängning/retur av klyv vid öppnande av skyddsbur skall kontrolleras dagligen och justeras vid behov. Maskinen får ej användas om funktionen saknas!

VARNING!

Återfjädringsfunktion av klyvspak vid klyvning med öppen skyddsbur skall kontrolleras dagligen och justeras vid behov. Maskinen får ej användas om funktionen saknas!

VARNING!

Var aktsam när sågkedjan filas eller justeras så att du ej skadar dig på dess vassa kanter!

VARNING!

Var aktsam vid oljebyte så att du ej får hydraulolja på dig!

Smörjschema

Detalj	Hur ofta?	Var?	Smörjmedel
Sågvagga	Var 20:e timma	Sågvagga	Kedjeolja
Glidguiden till tryckplattan	Dagligen.	Glidguiden på sidorna av tryckplattan	Kedjeolja
Transportör	Var 100:e timma eller en gång per säsong	En smörjnippel lagerenheten	Använd en smörjspruta med lagerfett av god kvalitet

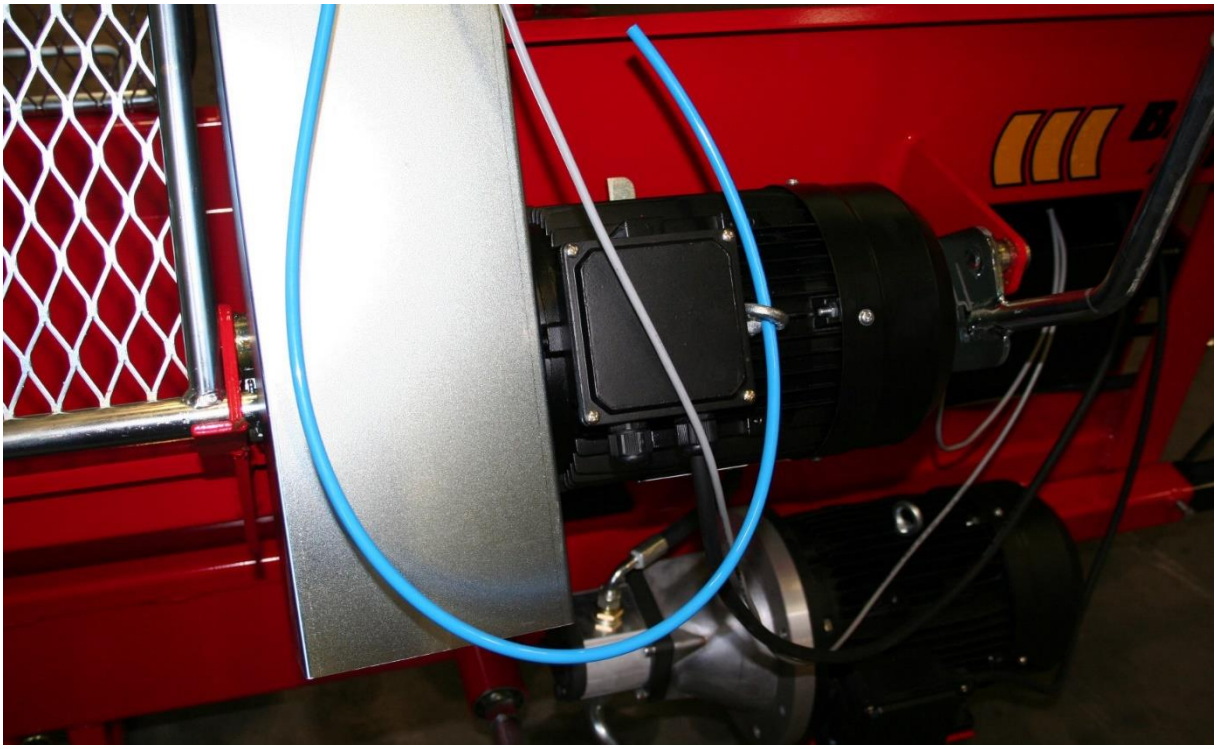

Tillbehör

Stockbord, 63482

Stockbordet ställs vid sidan om maskinen och används för att lägga upp stockarna på, vilket underlättar arbetet då stockarna ligger i rätt höjd när man ska kapa och klyva.

Stockarna läggs upp med grip eller pallgaffel. Stockbordets armar är fällbara och kan monteras på valfri sida.

Förlängningsdel till stockbord, 63489

Med förlängningsdel 150 cm ökar djupet på stockborden till ca 300 cm.
Montering av förlängningsdel: Ta bort stöttorna i bakkant och kroka på förlängningen.

Transportör, 66487

Fristående Transportör 4,4 m. Bandbredd 25 cm.

Transportör, 66488

Fristående transportör 6,4 m. Bandbredd 25 cm.

Stjärnklyvkil, 63479

Stjärnklyvkil till Vedkombi.
Delar i 6 bitar. Tillverkad i hårdmetall.

Klyvkil, 63479K

Klyvkil till Vedkombi. Delar i 2-6 bitar.
Förenklar vid varierande stockdiameter.
Tillverkad i hårdmetall.

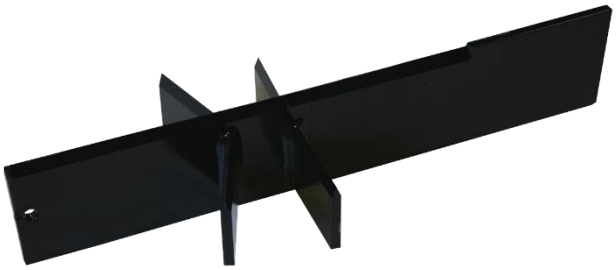

Tryckkännarventil, 63543

Med tryckkännarventil reduceras klyvtiden med ca 35%.
Ventilen känner själv av om den ska gå med full fart (lägre tryckkraft) eller normal fart för hårdkluven eller vresig ved.

Rensgaller, 640980

Säckhållare, 63579

För att samla upp spån.

Inmatningsrulle, 63585

Eldriven inmatningsrulle som underlättar frammatning av stockar. Rullen kan enkelt eftermonteras på dragstången.

Stödrulle till stockbord, 63530

Teknisk data

	Modell (artnr.)	63545	63545P
KAP	Motor, effekt och varvtal	3kW/2800 rpm	
	Svärd och svärdlängd	15” kedja, 0,325, 1,5, 80 länkar	
	Kapdiameter	32 cm	
Klyv	Elhydraul, effekt och varvtal	4,6kW/1450 rpm	6,3kW/1450 rpm
	Oljeflöde	23 l/min	28 l/min
	Arbetstryck, max	200 bar	
	Tryckkraft	5,6 ton	
	Klyvlängd	51 cm	
	Klyvtid, inkl. retur	5,5 s	4,5 s
Allmänt	Mått (LxB)	3,25x1 meter	
	Höjd	1,5 meter	
	Säkringsstorlek	16 Amp	
	Vikt komplett	310 kg	350 kg

Reservdelar

Hydraulpaket med motor

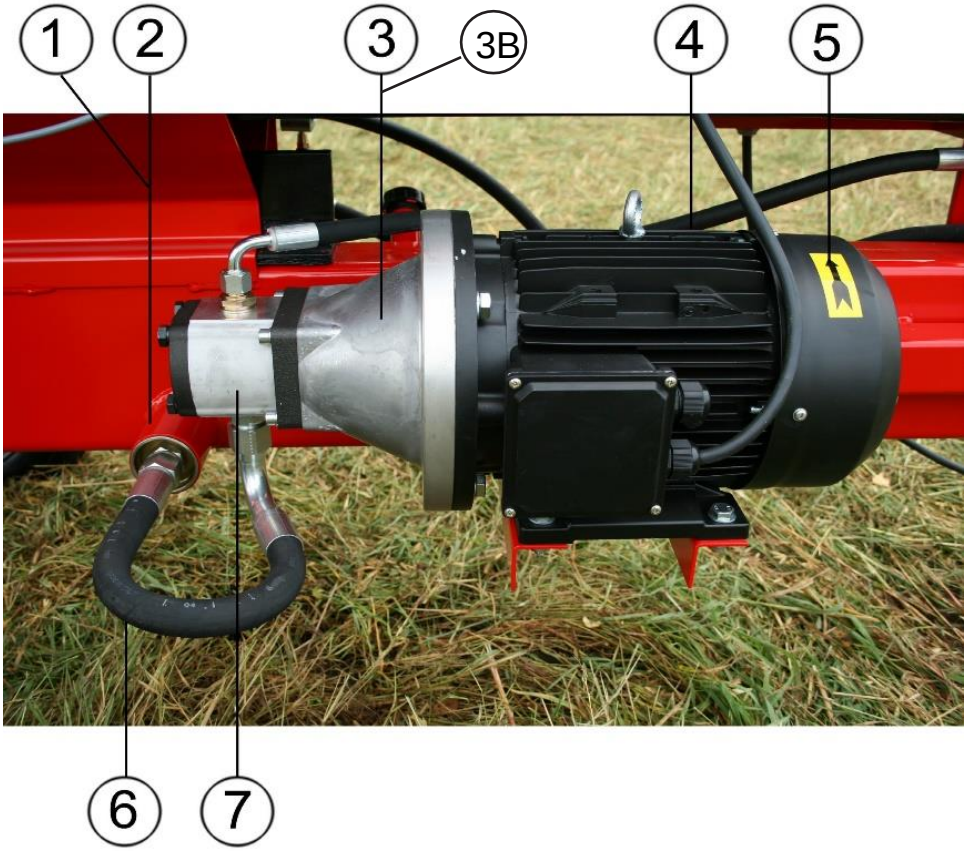

Nr.	Antal	Benämning	Art.nr 63545	Art.nr 63545P
1	1 st	Sugsil	R21-1033	R21-1033
2	1 st	Adapter	135-1212	135-1212
3	1 st	Mellanfläns	R21-1026	R21-1026
3B	1 st	Axelkoppling	R639802	R639802
4	1 st	Motor	R12-1002	R12-1045
5	2 st	Dekaler rotation	03-1055	03-1055
6	1 st	Sugslang	619254	619254
7	1 st	Kugghjulspump	R619295	R21-1037
	1 st	Transportstöd	650798	650798
	1 st	Plåtbricka till gummilapp	650799	650799
	1 st	Gummilapp	650800	650800

Klyvvy

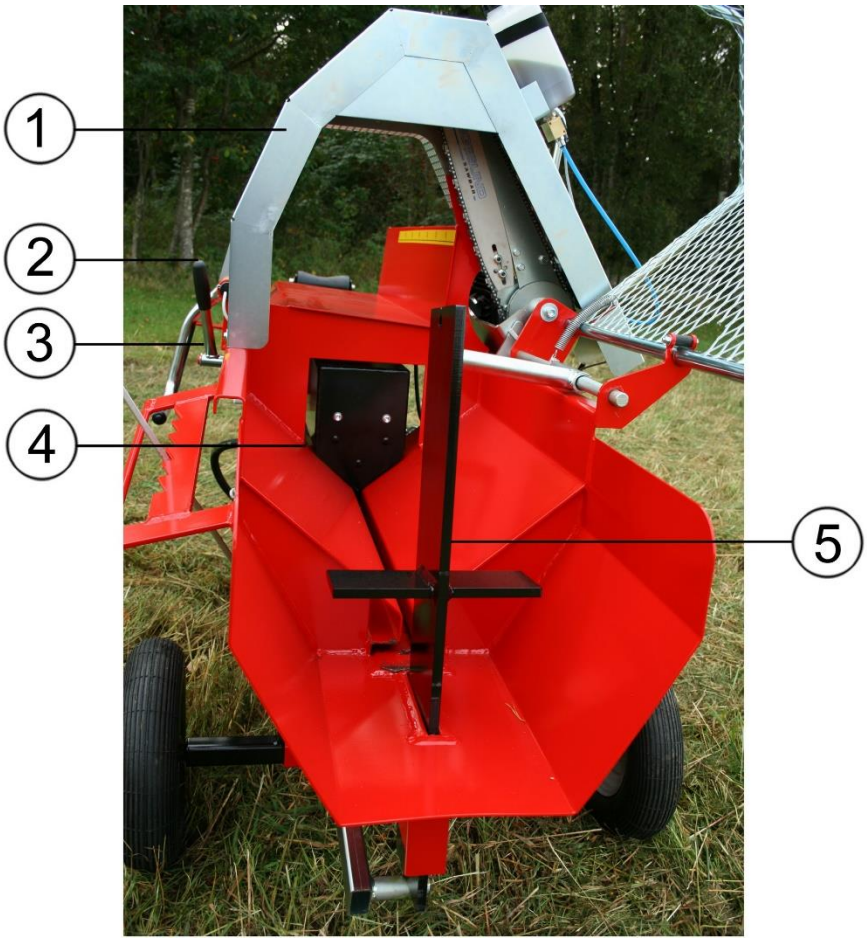

Nr.	Antal	Benämning	Art.nr 63545	Art.nr 63545P
1	1 st	Svärdskydd	650795	650795
2	1 st	Handtag	21-1000	21-1000
3	1 st	Klyvspak (exkl. handtag 21-1000)	640928	640928
4	1 st	Tryckplatta komplett	650765	650765
5	1 st	Klyvkil standard	630458	630458

Vy framsida

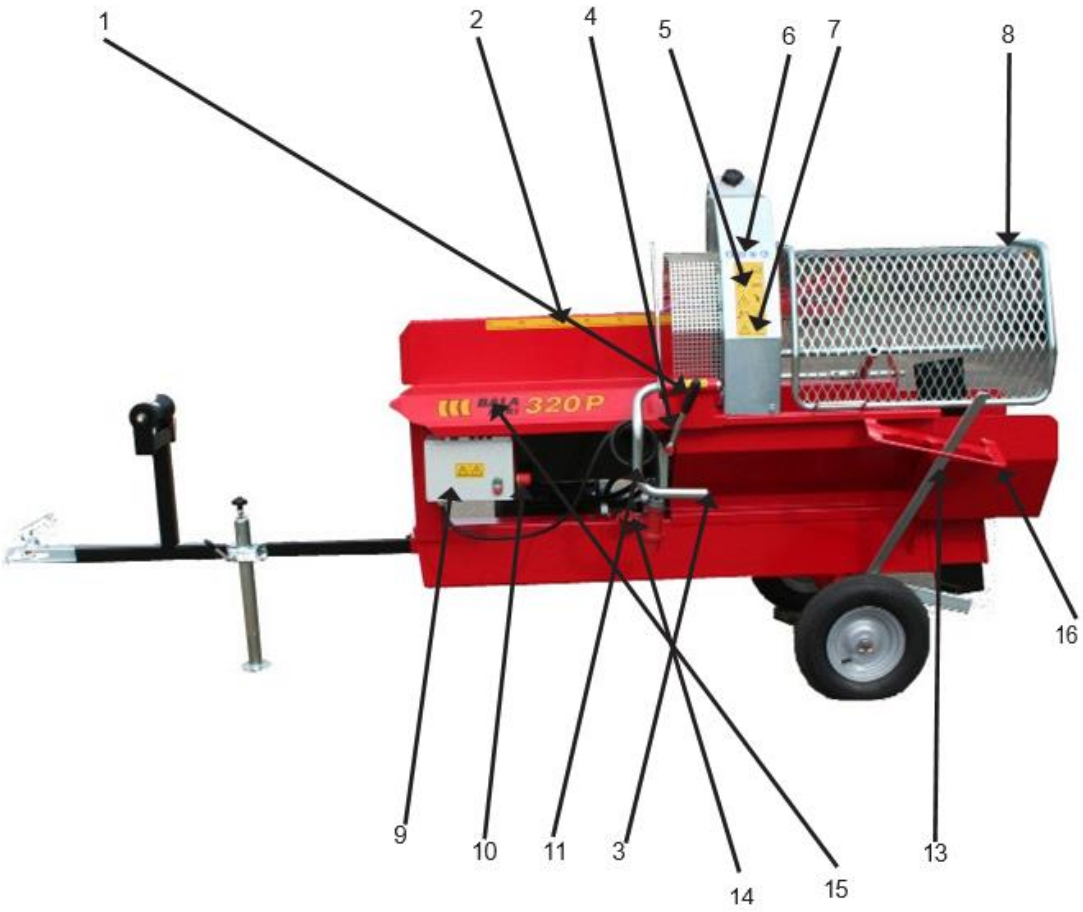

Nr.	Antal	Benämning	Art.nr 63545	Art.nr 63545P
1	1 st	Handtag	R21-1000	R21-1000
2	1 st	Måttdekal	03-1059	03-1059
3	2 st	Startknapp	R12-1021	R12-1021
4	1 st	Klyvspak (exkl. handtag R21-1000)	640928	640928
5	1 st	Dekal	03-1028	03-1028
6	1 st	Dekal	03-1028	03-1028
7	1 st	Dekal	03-1028	03-1028
8	1 st	Skyddsbur	650761	650761
9	1 st	Elskåp komplett	649954	649954
10	1 st	Nödstopp	R70-1056	R70-1056
11	1 st	Stockhållare	630477	630477
13	1 st	Komplett knivkilsjustering	R640932	R640932
14	1 st	Oljesticka	R21-1003	R21-1003
15	1 st	Dekal Bala	03-1131	03-1131
16	1 st	Höjdjustering kuliss	650792	650792

Längdinställning

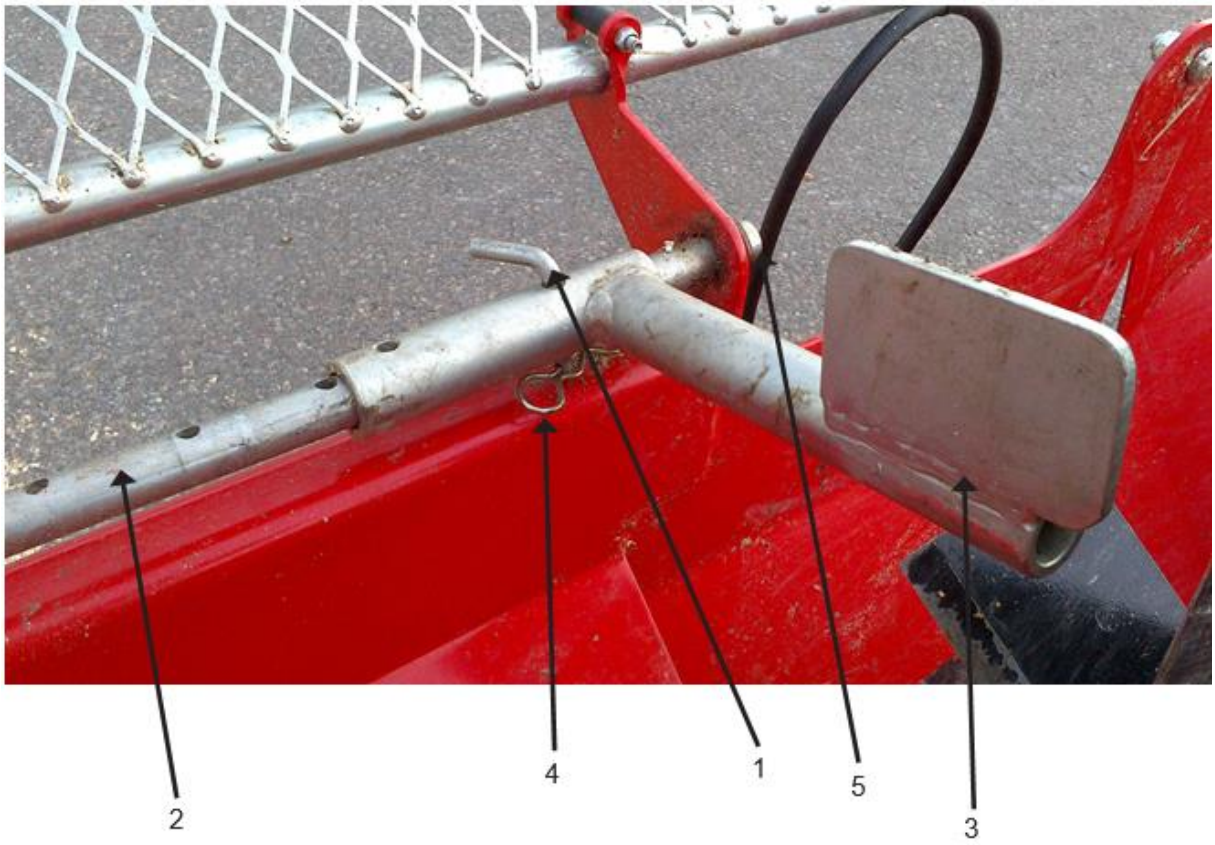

Nr.	Antal	Benämning	Art.nr 63545	Art.nr 63545P
1	1 st	Sprint	R650714	R650714
2	1 st	Kubbanslag	R650767	R650767
3	1 st	Stockanslag	R650770	R650770
4	1 st	Hårnålssprint	R10-1002	R10-1002
5	1 st	Starlockbricka	09-1037	09-1037

Sågdel

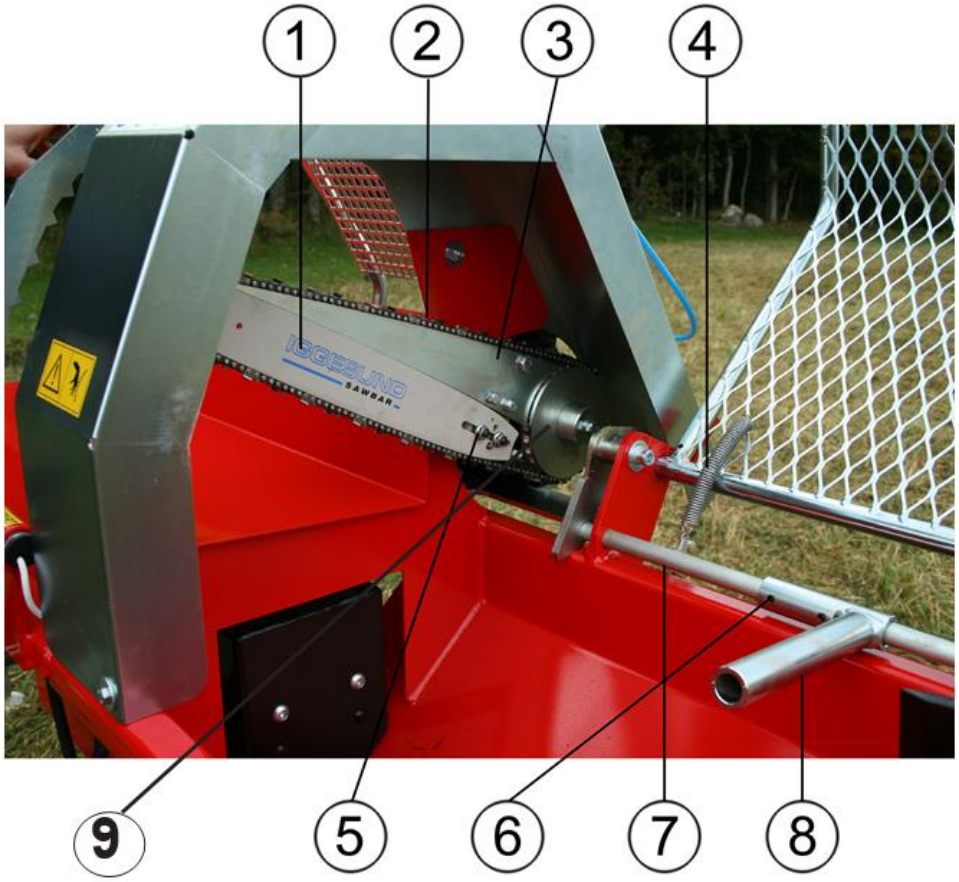

Nr.	Antal	Benämning	Art.nr 63545	Art.nr 63545P
1	1 st	Sågsvärd	R11-1031	R11-1031
2	1 st	Sågkedja	R11-1039	R11-1039
3	1 st	Kedjestyrning	R639999	R639999
4	1 st	Dragfjäder	R639621	R639621
5	2 st	Skruv	M845H	M845H
	2 st	Mutter	M8N	M8N
6	2 st	M88	SK6SS	SK6SS
7	1 st	Kubbanslag	R640907	R640907
8	1 st	Stockanslag	640929	640929
9	1 st	Drev	R639976	R639976

Drag och hjulställ

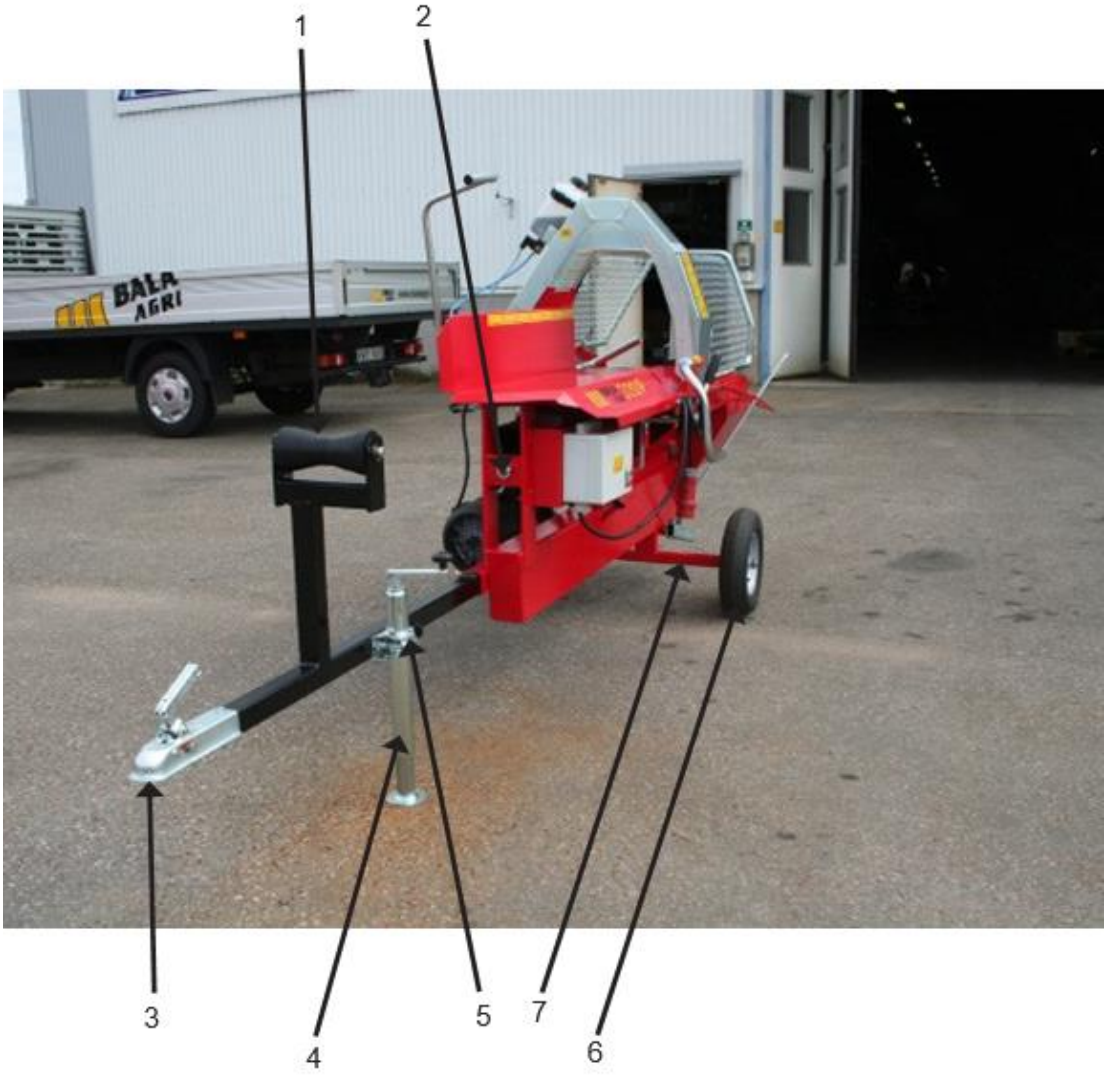

Nr.	Antal	Benämning	Art.nr 63545	Art.nr 63545P
1	1 st	Kölrulle	R16-1103	R16-1103
2	1 st	Mutter	M24	M24
3	1 st	Kulkoppling	16-1085	16-1085
4	1 st	Stödben	16-1001	16-1001
5	1 st	Klämfäste	R16-1002	R16-1002
6	2 st	Hjul 4,00x8	R16-1100	R16-1100
		Hjul 16x6,50-8	16-1131	16-1131
7	1 st	Axel 16 till 16-1100	650790	650790
		Axel 16 till 16-1131	650805	650805

Vy baksida

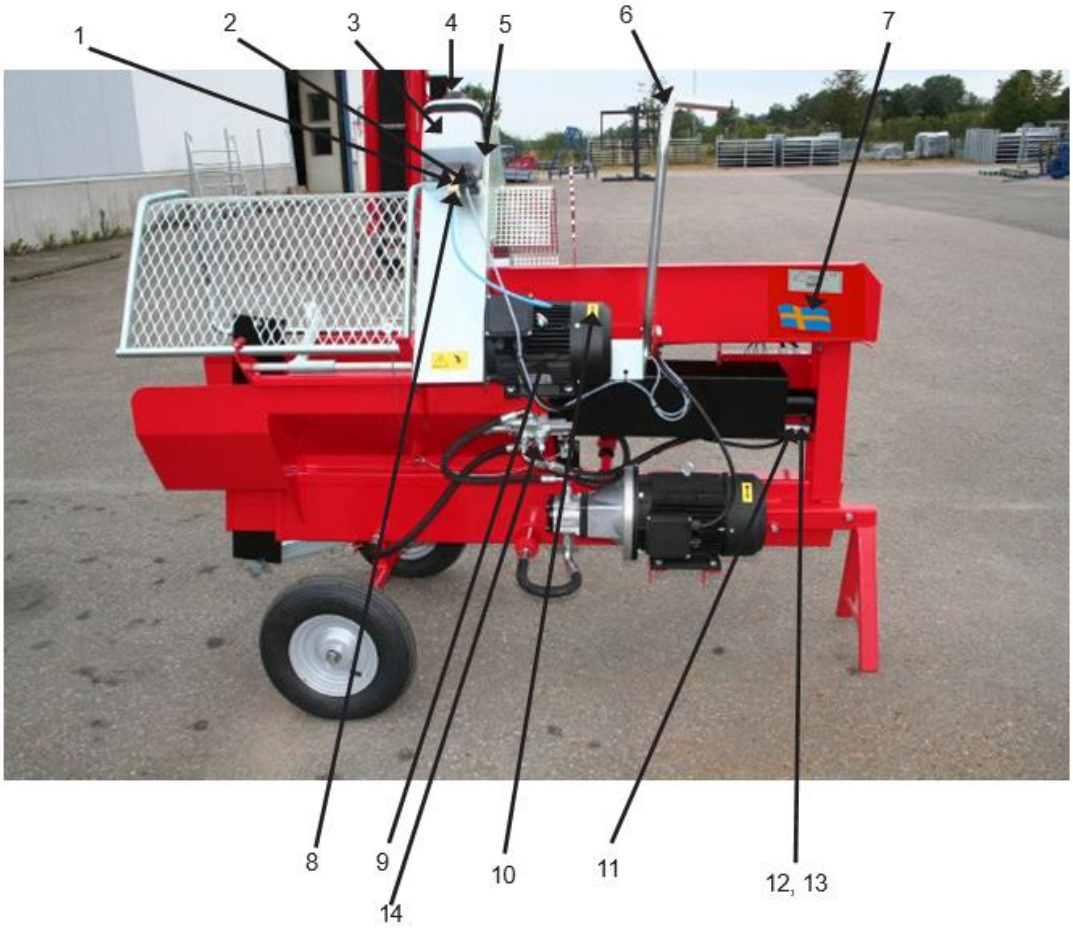

Nr.	Antal	Benämning	Art.nr 63545	Art.nr 63545P
1	1 st	Kontakt	R619283	R619283
2	1 st	Magnetventil	R619281	R619281
3	1 st	Kedjeoljetank med lock	R650208	R650208
4	1 st	Lock till kedjeoljetank	R649255	R649255
5	1 st	Dekal min	03-1080	03-1080
6	1 st	Sågspak (motorvagga)	650773	650773
7	1 st	Sverigeflagga	03-1046	03-1046
8	1 st	Anslutning	R619282	R619282
9	1 st	Motor 3kWm 2800 rpm	R12-1009	R12-1009
10	2 st	Dekal rotation	03-1055	03-1055
11	1 st	Cylinder	R659189	R659189
		Packsats till cylinder	R61-1054	R61-1054
12	1 st	Sprint	650768	650768
13	1 st	Dumpventil	-	R21-1034
14	1 st	Manöverventil	R21-1035	R21-1035

Transportör

Nr.	Antal	Benämning	Art.nr 63545P
1	2 st	Sträckplåt	650742
2	1 st	Axel löprulle	650727
3	1 st	Läprulle	650728
4	2 st	Bandsträckare	650745
5	1 st	Band, 5820x160 mm	650760
6	6 st	Medbringare	650760
7	3 st	Mellanplåt	65723
8	1 st	Stomme	650725
9	1 st	Fästplåt vänster	650729
10	1 st	Fästplåt höger	650730
11	1 st	Drivrulle	650735
12	1 st	Lagerenhet UCFL204, axeldiameter 20mm	R66-1010
13	1 st	Stödben komplett	650740
14	1 st	Motor 0,37kW 2760 rpm med vinkelväxel	R12-1037
		Motor 0,37kW 2760 rpm utan vinkelväxel	R12-1047
15	1 st	Motorfäste	650726
16	1 st	Stoppjärn	650739
	1 st	Transportstöd	650798
	1 st	Plåtbricka till gummilapp	650799
	1 st	Gummilapp	650800

Automatisk klyvstart

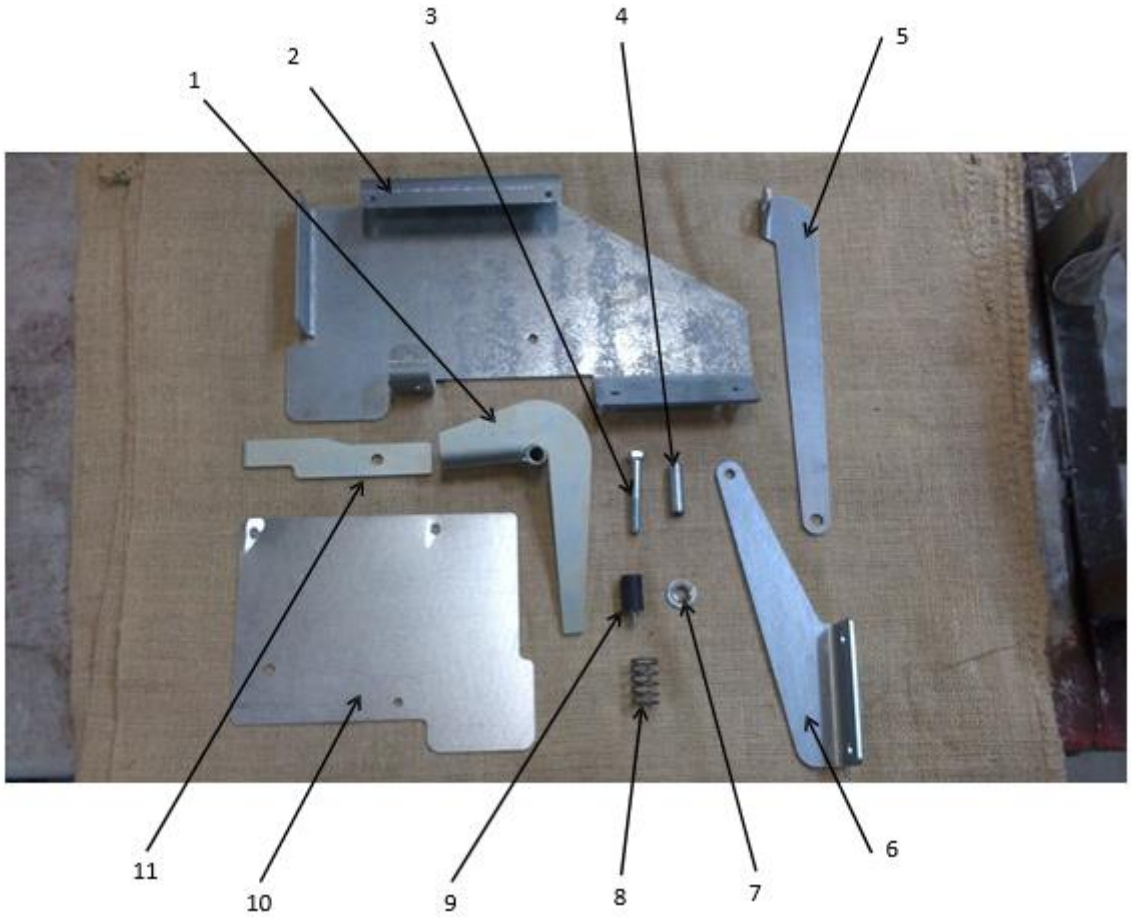

Nr.	Antal	Benämning	Art.nr
1	1 st	Vipparm	650780
2	1 st	Stomme	650776
3	1 st	Bult M8	M865
4	1 st	Distanshylsa	650784
5	1 st	Dragarm	650782
6	1 st	Ledarm	640873
7	1 st	Bricka	Bricka 10,5x22x2
8	1 st	Tryckfjäder	650775
9	1 st	Gummidämpare	650785
10	1 st	Lock	650777
11	1 st	Medbringare	650781

Elschema

Nr.	Antal	Benämning	Art.nr 63545	Art.nr 63545P
1	1 st	K1, kontaktor	R70-1052	R70-1052
2	1 st	F1, Motorskydd	R70-1053, ställs på 13A	R70-1053, ställs på 10A
3	1 st	K2, Kontaktor	R70-1054	R70-1054
4	1 st	F2, Motorskydd	R70-1055, ställs på 7A	R70-1055, ställs på 7A
5	3 st	F3, F4, F5, Säkringar	R13-1049	R13-1049
6	1 st	T1, Transformator	R70-1056	R70-1056
7	1 st	Komplett elskåp inkl. kabel med stickpropp	649954	649954
8	1 st	S1, Nödstopp	R70-1056	R70-1056
9	1 st	S2, Start/Stopp-knapp	R70-1057	R70-1057

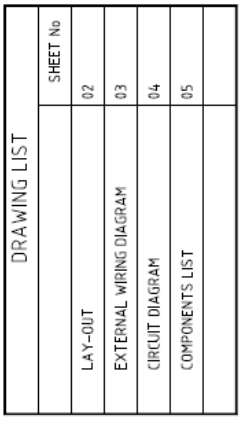

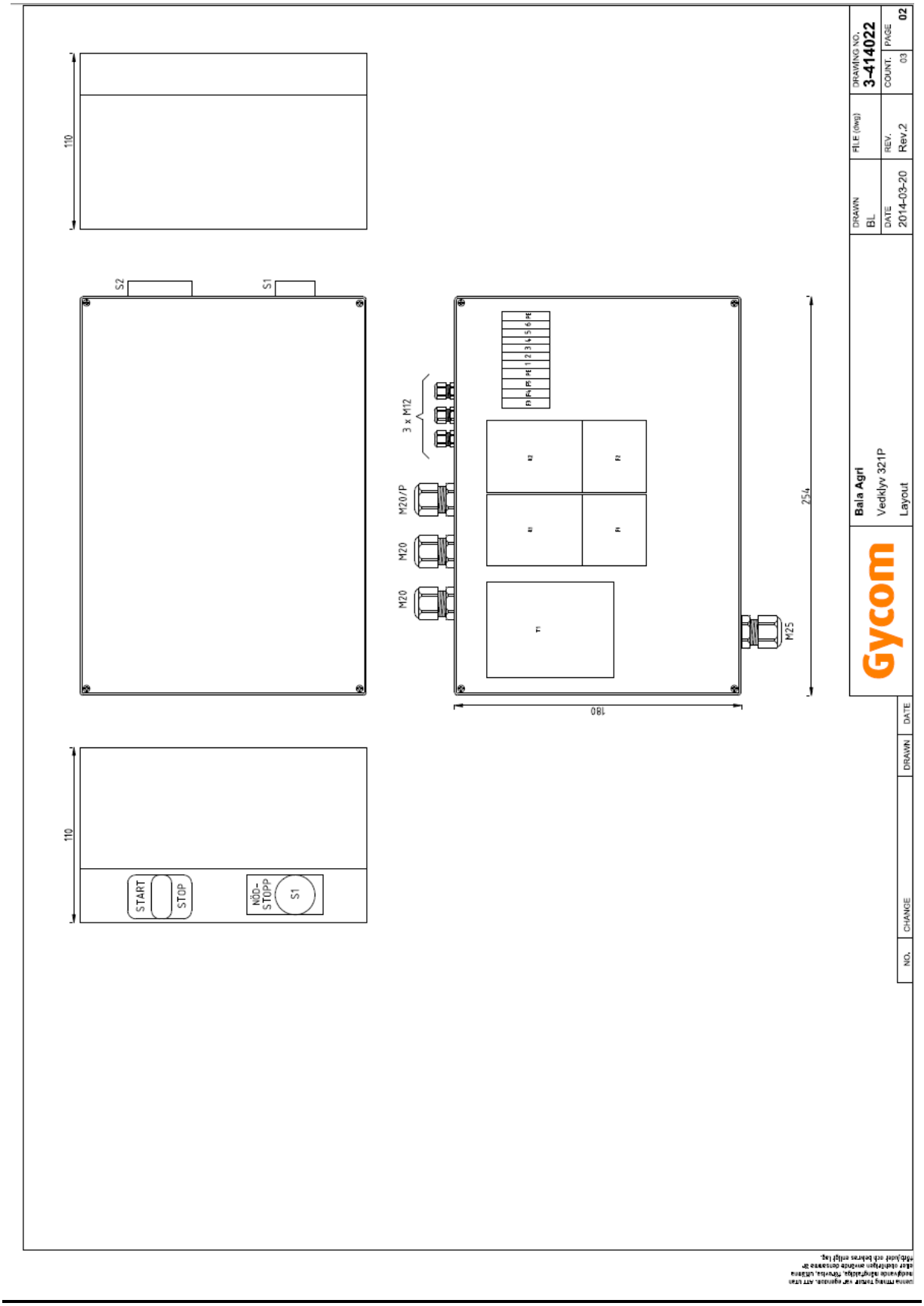
110
S2
S1
3 x M12
M20/P
M20
M20
M25
254
180
110
START
STOP
NÖD-
STOPP
S1
DRAWN
BL
DATE
2014-03-20
FILE (dwg)
REV.
Rev.2
DRAWING NO.
3-414022
COUNT.
03
PAGE
02
Bala Agri
Vedkyv 321P
Layout
Gycom
NO.
CHANGE
DRAWN
DATE

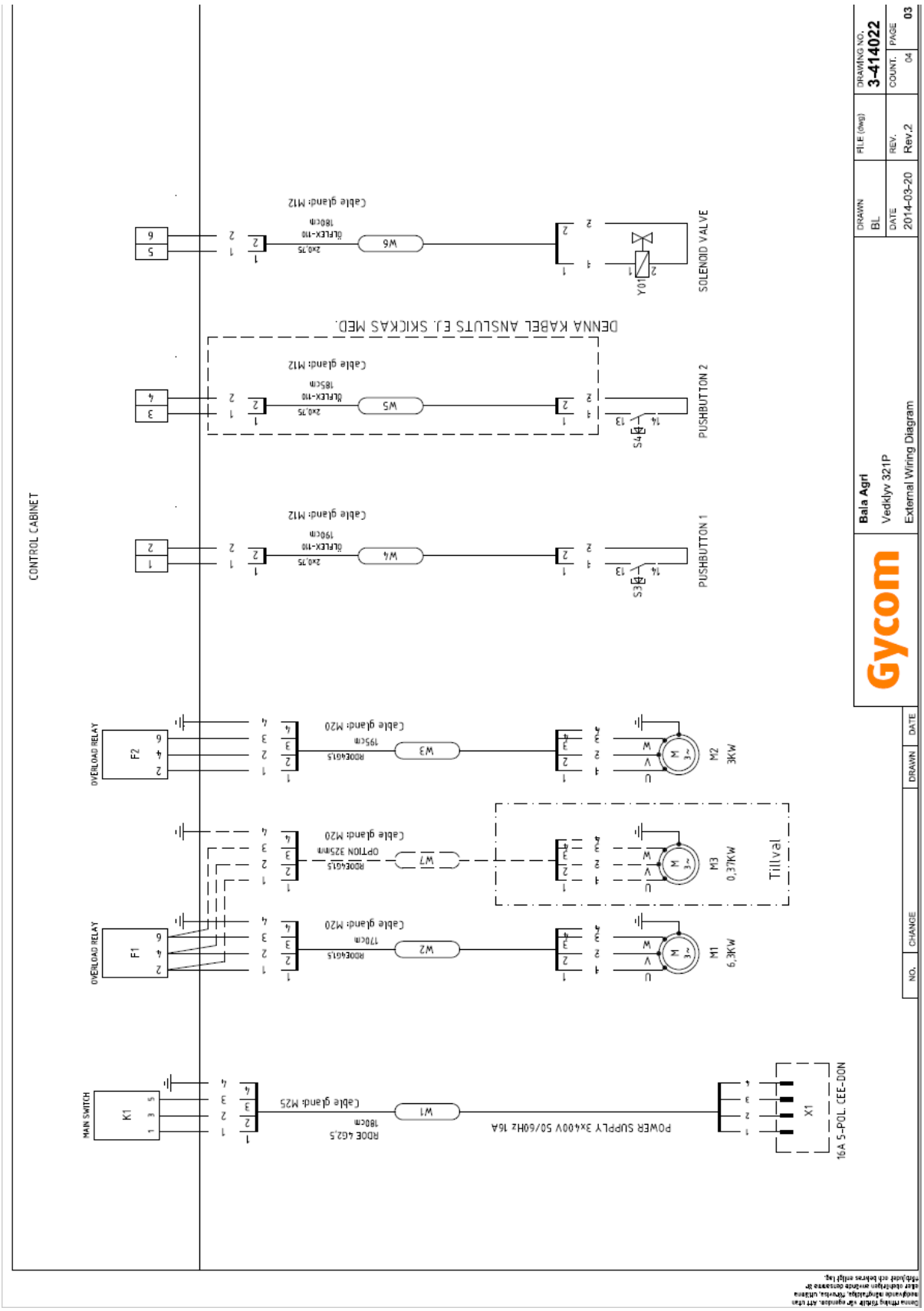
CONTROL CABINET
SOLENOID VALVE
PUSHBUTTON 2
PUSHBUTTON 1
DENNA KABEL ANSLUTS EJ. SKICKAS MED.
OVERLOAD RELAY
OVERLOAD RELAY
MAIN SWITCH
POWER SUPPLY 3x400V 50/60Hz 16A
16A 5-POL CEE-DON
Tillval
M1
6,3KW
M2
3KW
M3
0,37KW
Bala Agri
Vedklyv 321P
External Wiring Diagram
Gycom
DRAWING NO.
3-414022
DRAWN
BL
DATE
2014-03-20
REV.
Rev.2
PAGE
03

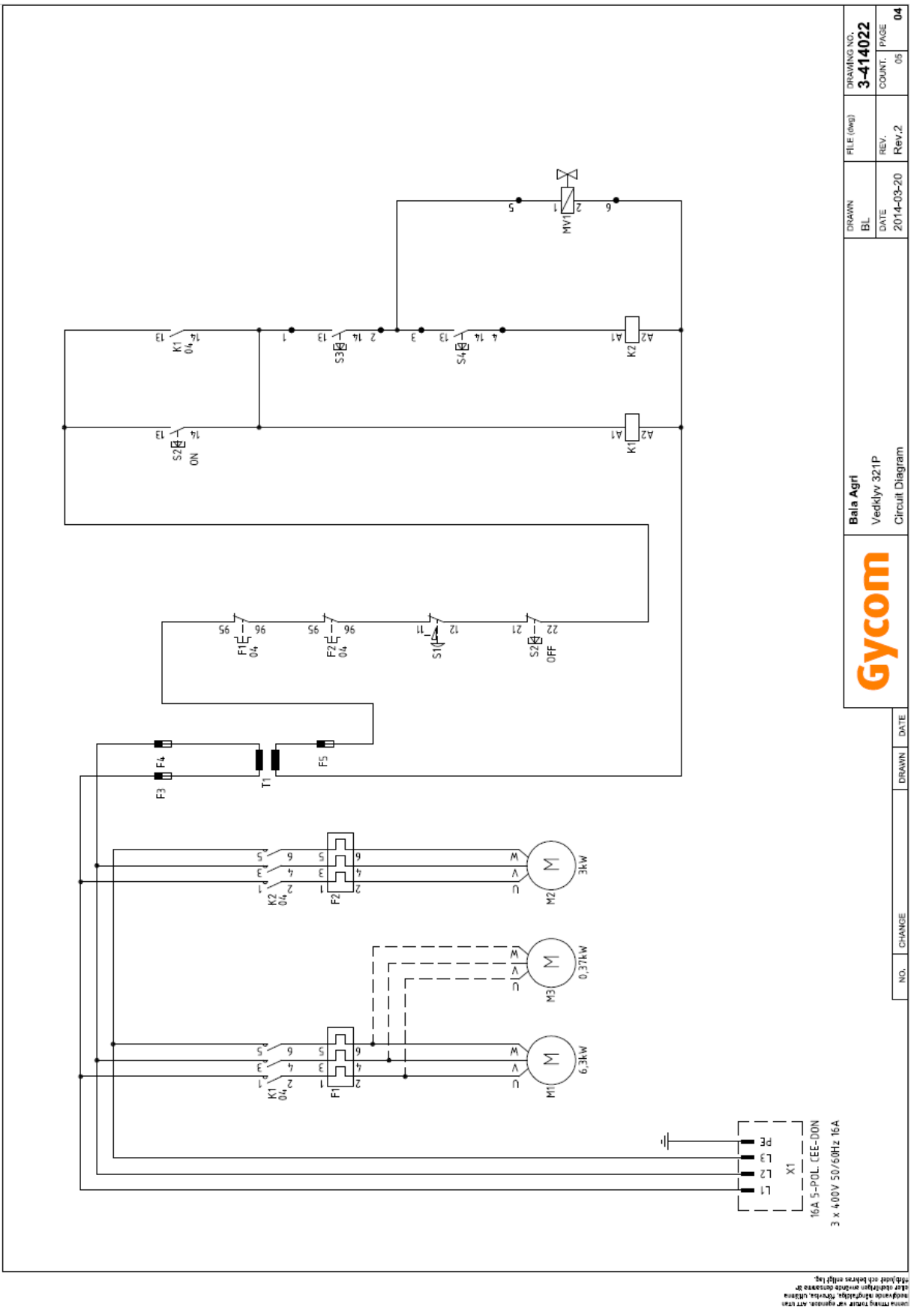
Gycom
Bala Agri
Vedklyv 321P
Circuit Diagram
DRAWN
BL
DATE
2014-03-20
FILE (dwg)
REV.
Rev.2
DRAWING NO.
3-414022
COUNT.
05
PAGE
04
NO.
CHANGE
DRAWN
DATE
MV1
K1
K2
S2
ON
S3
S4
F1
F2
S1
S2
OFF
F3
F4
F5
T1
M1
M2
M3
6,3kW
0,37kW
3kW
X1
L1
L2
L3
PE
16A 5-POL. CEE-DON
3 x 400V 50/60Hz 16A

ITEM NO.		QTY.	PLACED	NAME OF ITEM	MANUFACTURER	TYPE	REMARK
1	K1	1		CONTACTOR	EATON	DIL M15-10 24VAC	
2	F1	1		OVERLOAD RELAY	EATON	ZB12-16	
3	K2	1		CONTACTOR	EATON	DIL M12-10 24VAC	
4	F2	2		OVERLOAD RELAY	EATON	ZB12-10	
5	F3 , F4 , F5	3		FUSE	Elfa	2A	
6	T1	1		TRANSFORMER	EATON	STN 0,06 400/24V 60VA	
7							
8	S1	1		STOP BUTTON	EATON	M22-PVT	
9	S2	2		START/STOP-BUTTON	EATON	M22-DDL-GR	
10							
11	X1	1		CEE - CONTACT	Gycom	3319A 16A 5P	
12							
13							
14		1		CABINET	Gycom	TK-PS 2518-11-m	254x180x110 cm
15							
16							
17							
18							
19							
20							
21							
22							
23							
24							
25							
26							
27							
28							
29							
30							
31							
32							
33							
34							
35							
36							
37							
38							
39							
40							

Denna ritning förblir vår egendom. Allt icke-
återgivande av ritningen, förevisa, utlämna
eller på annat sätt röja dess innehåll till
obehöriga är förbjudet och beivras enligt lag.

NO.	CHANGE	DRAWN	DATE

Gycom

Bala Agri

Vedklyv 321P

Components List

DRAWN	FILE (dwg)	DRAWING NO.	
BL		3-414022	
DATE	REV.	COUNT.	PAGE
2014-03-20	Rev.2	-	05

Skrotanvisningar

Vid ev. skrotning av maskinen eller maskindelar ska materialet demonteras, sorteras och lämnas för återvinning eller destruktion på av kommun härför avsedd plats.

Garanti

- Bala Agri AB:s garanti omfattar fel och/eller brister som kan härledas till konstruktion, material och/eller vårt arbete.

- Garantin gäller i ett år från inköpsdatum. Under denna garantitid förbehåller sig Bala Agri rätten att reparera eller byta ut varan.

- Garantin gäller om någon del av vedmaskinen, trots normal användning, skulle gå sönder.

- Garantin gäller endast under förutsättning att bruksanvisning och instruktion kring hantering av vedmaskinen har följts och att vedmaskinen har skötts på ett riktigt sätt.

- Garantin omfattar inte:

    - Rena förbrukningsvaror och slitagedelar.
    - Produkter som förvarats fel.
    - Produkter som monterats felaktigt.
    - Produkter som använts på olämpligt eller felaktigt sätt.
    - Produkter som har ändrats till utseende eller funktion.
    - Ersättning för kundens eventuella egna arbetskostnader.

- En eventuell reklamation skall omedelbarts anmälas antingen till återförsäljaren där vedmaskinen införhandlades eller direkt till Bala Agri AB. Återförsäljaren skall sedan omedelbart anmäla reklamationen till Bala Agri. Fördröjning av anmälan kan leda till att reklamationen ej godkännes.

- Alla reklamationer skall dokumenteras av återförsäljaren på Bala Agri´s reklamationsrapport där även foton på reklamationen skall finnas med.

- Bala Agri fattar ett beslut kring en lämplig åtgärd av reklamationen tillsammans med återförsäljaren.

- Garantiarbeten får endast utföras efter överenskommelse med Bala Agri. Utförs ett garantiarbete utan att ha meddelat Bala Agri och fått godkännande så kan detta leda till att reklamationen ej godkännes.

- Alla reklamationsdetaljer skall, om så önskas av Bala Agri, returneras till Bala Agri. Uteblir återsändningen av den reklamerade detaljen kommer ingen ersättning för den att utbetalas.

- Bala Agri AB är medlemmar i ML, Maskinleverantörerna.

Kundservice

Ni är alltid välkomna att kontakta er återförsäljare eller oss på Bala Agri AB om ni har synpunkter eller frågor om våra produkter.

Så här kontaktar ni oss på Bala Agri:

Bala Agri AB

Stallgatan 2

465 30 NOSSEBRO

Tel: 0512-295 50

E-mail: info@balaagri.se

Hemsida: www.balaagri.se

I vår strävan att ständigt förbättra produkterna förbehåller vi oss rätten att när som helst och utan föregående meddelande ändra konstruktion och specifikationer.

Försäkran om överensstämmelse

Försäkran om överensstämmelse enl. AFS 2008:3 med ändringsföreskriften AFS 2009:5

Vi: Bala Agri AB
Stallgatan 2
SE-465 30 NOSSEBRO
SVERIGE

Tel: 0512-295 50
E-mail: info@balaagri.se

Försäkrar under eget ansvar att produkten:
Namn: Vedkombi eldriven
Typ: 63545, 63545P

som omfattas av denna försäkran är i överensstämmelse med följande standarder eller andra regeldrivande dokument:

- Agricultural and forestry machinery – Log splitters SS-EN 609-1 + A2:2009
- Safety of woodworking machines-Firewood sawing machine SS-EN 1870-6 + A1:2009

enligt villkoren i direktiv:

- Maskindirektivet 2006/42/EG
- Lågspänningsdirektivet 2006/95/EG
- EMC-direktivet 2004/108/EG

Nossebro 2021-09-30

……

Kristian Jonsson, VD

Egna anteckningar

Egna anteckningar

Bala Agri AB, Stallgatan 2, SE-46530 Nossebro, Sweden
Telephone +46(0)512–29550 • Telefax +46(0)512–81191
E-mail: info@balaagri.se • Webb: www.balaagri.se

E-mail: order@balaagri.se (gäller endast återförsäljare)

I vår strävan att ständigt förbättra produkterna förbehåller tillverkaren sig rätten att när som helst och utan föregående meddelande ändra konstruktioner och specifikationer. Alla fakta avser produkter i svenskt utförande.